ALUTEC KK

# PTS

## Paletový transportní systém

Určen k mezioperační dopravě na montážních linkách

# Mezioperační doprava na montážních linkách

**Montovaný díl je unášen na nosiči po dvou plochých souběžně se pohybujících pásech dopravníku. V jednotlivých technologických krocích může být nosič s dílem zastaven s vysokou přesností, přičemž pásy pod nosičem prokluzují a nosiče mezi sebou nemají polohovou vazbu (pohybují se nezávisle).**

PTS

* dopravníky lze řadit za sebe do sestav

| | |
|---|---|
| rozměr nosiče od | 240x240 mm |
| maximální hmotnost nosiče do rozměru 400x400 | 30 kg |
| rychlost pásu dopravníku | **9 - 12 - 15 - 18 m/min** |
| délka dopravníku * | 0,4 - 20 m |
| maximální zatížení dopravníku | 250 kg |
| maximální zatížení indexovací stanice | 30 000 N |

## Základní parametry

| | |
|---|---|
| rozměr nosiče do | 640x640 mm |
| maximální hmotnost nosiče nad rozměr 400x400 | 50 kg |
| rychlost pásu dopravníku | **9 - 12 - 15 - 18 m/min** |
| délka dopravníku * | 0,4 - 20 m |
| maximální zatížení dopravníku | 250 kg |
| maximální zatížení indexovací stanice | 30 000 N |

ALUTEC KK

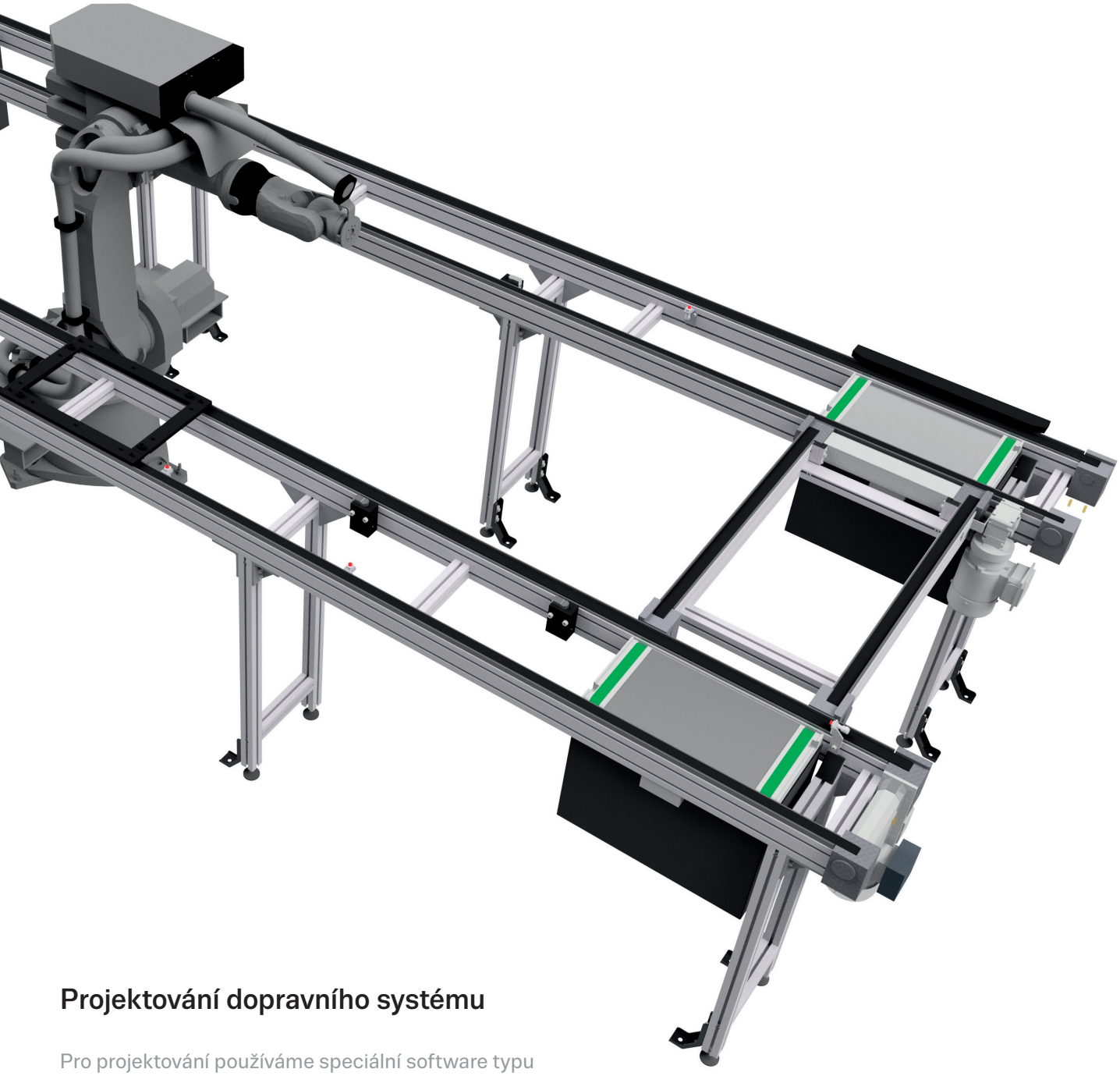

## Projektování dopravního systému

Pro projektování používáme speciální software typu Autodesk Inventor, ve kterém modulárním způsobem navrhujeme celý dopravní systém vč. rozpisky použitého materiálu.

VÍCE O SYSTÉMU **WWW.ALUTECKK.CZ**

# Použití paletového systému

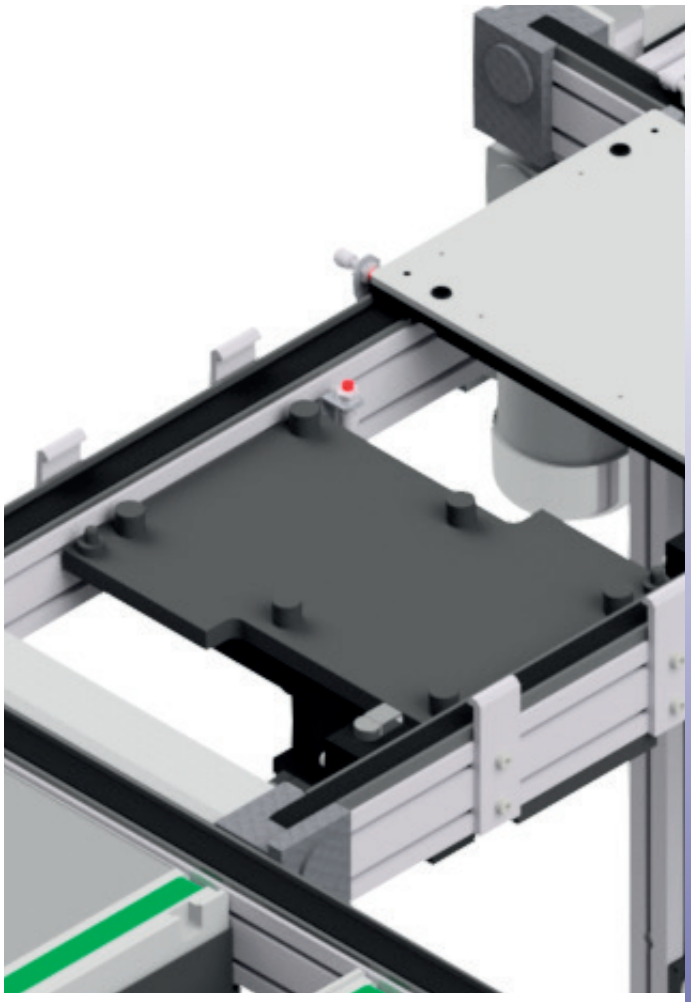

## Vlastnosti systému

- před každou technologickou operací se může seřadit fronta několika nosičů a tím vytvořit vyrovnávací zásobu k pokrytí nerovnoměrnosti taktu procesu
- obsluha není nucena k dodržování pevného strojního taktu
- snadná změna tvaru montážní linky nebo začlenění nového pracoviště do stávající linky
- použití stávajících částí dopravníkového systému při přechodu na novou výrobu
- výměnou nosičů možnost montovat na jedné lince typově podobné výrobky
- každý nosič může ve vlastní paměti uchovávat data z jednotlivých technologických operací a na základě těchto informací například vyřazovat vadné kusy a po opravě vracet, v jednom okamžiku montovat typově podobné výrobky nebo technologický tok větvit
- jednotlivá stanoviště systém PTS mohou být postupně doplňována jednoúčelovými zařízeními, čím vznikne plně automatická výroba

Detail nosiče

**Díky flexibilitě transportního systému je každá montážní linka přizpůsobená konkrétním požadavkům dané aplikace.**

# Příklady rozvržení

## Lineární montážní linka

Nosič po projetí celé dráhy a vyjmutí hotového výrobku z nosiče, se pomocí výtahů a spodního dopravníku vrací opět na začátek montáže.

## Kruhová montážní linka

Čtyřmi dopravníky a čtyřmi přesuvnými stanicemi je vytvořen kruh, ve kterém po sobě následují jednotlivé technologické operace.

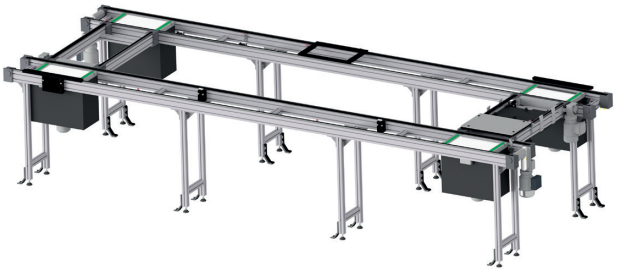

## Kruhová montážní linka s paralelními montážními větvemi

Toto uspořádání má některé dodatečné možnosti oproti klasické kruhové montážní lince: opravovat nebo vyřazovat zmetkové kusy nebo v lince může kolovat více typů výrobků, které mají zastávky v různých větvích.

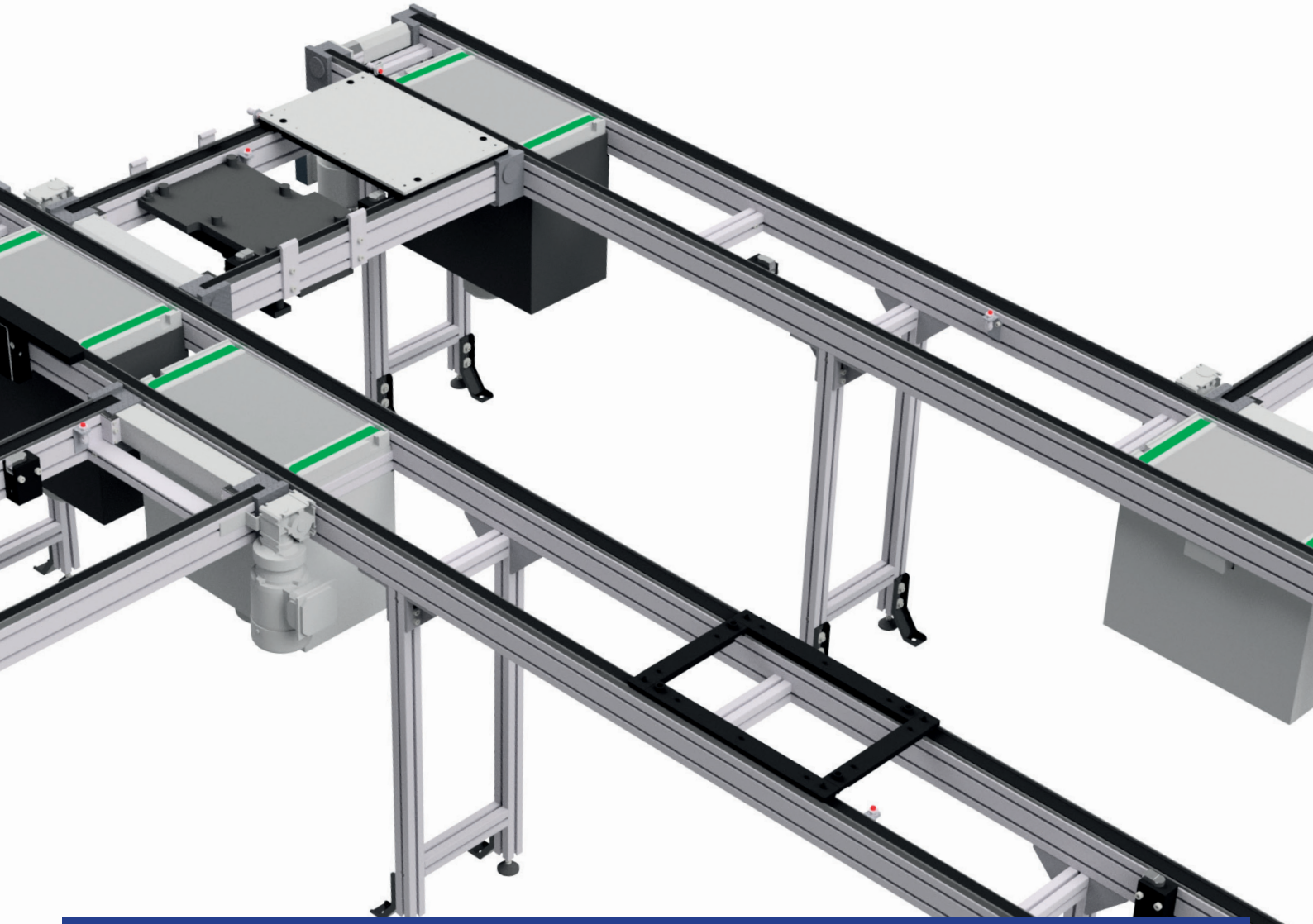

ALUTEC KK

ALUTEC KK
Zálužská 120
250 88 Čelákovice - Záluží
Česká republika

+420 326 996 110
aluteckk@aluteckk.cz

WWW.ALUTECKK.CZ